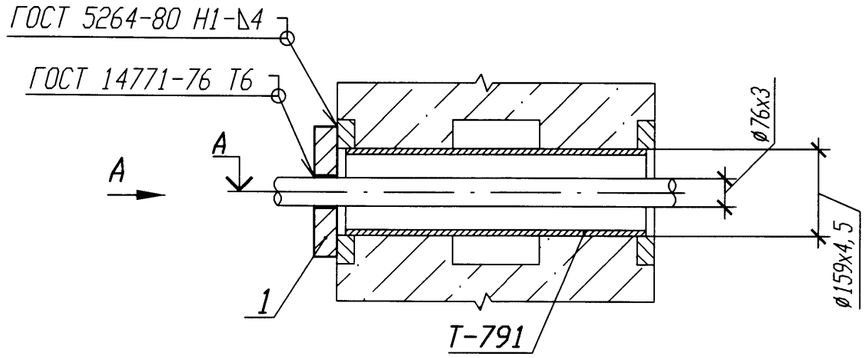

А

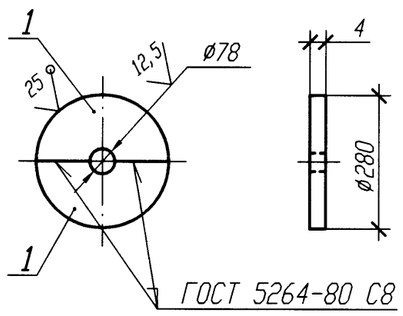

Номер опоры	Отметка, А
3VF11Y009	+2, 060
3VF22Y029	+2, 060
3VF41Y009	+2, 360
3VF52Y031	+2, 360

1 Привязку опоры смотри 3VF11Z36, 3VF22Z42, 3VF41Z37, 3VF52Z44.

2 Изготовить четыре комплекта.

Спецификация деталей

Поз.	Обозначение	Наименование	Кол.	Материал	Масса, кг ед.	Масса, кг общ.	Приме-чание
1	ГОСТ 19903-74	Полуфланец Лист Б-ПН 4х280х140	2	Вст 3 сп 5 ГОСТ 14637-89	1, 23	2, 46	
	ГОСТ 2246-70	Проволока		Св-08Г2С			
	ГОСТ 9467-75	Электроды		УОНИИ 13/45			
				Итого:		2, 46	

АРХИВНЫЙ ЭКЗЕМПЛЯР

Изм.	Кол. уч.	Лист	N док.	Подп.	Дата
Инж. 1к.		Куланова			19.01
Пров. вед. инж.		Веренцова			20.01
Пров. нач. гр.		Жук			20.01
Н. контр		Краснояров			24.01

Инв. N подл. R3. 00138. 1. 0. 11
Лист 347

R3. VF10. 3071. 011. 02. 00. 004

Ростовская АЭС Блок 3

Реакторное отделение Негерметичная часть Трубопроводы технической воды группы "А" Обвязка вентустановок	Стадия	Лист	Листов
	Р		1
Проходка неподвижная 3VF11Y009, 3VF22Y029, 3VF41Y009, 3VF52Y031	ОАО "НИАЭП" 2011		

Инв. N подл.	Подп. и дата	Взам. инв. N
R3. 00138. 1. 0. 11	01.12.11	

Формат А3